※ご使用前にこの説明書を良くお読みになり十分に理解してください。
Before beginning assembly, please read these instructions thoroughly!

インファーノシリーズ用
ブラシレス コンバージョンセット
for Inferno Series
Brushless Conversion Set

KYOSHO® THE FINEST RADIO CONTROL MODELS

取扱説明書
INSTRUCTION SHEET
No.IFW451

お買い上げありがとうございます。ご使用前にこの取扱説明書とキットの取扱説明書を合せてお読みください。
Thank you for purchasing this product. Before installation, please carefully read and follow the instructions on this sheet in conjunction with the instruction manual of your kit .

キットの他にそろえる物 / Must be purchased separately!

1 バッテリー Battery

■下記のタイプの中からいずれかを用意してください。
One of the following batteries will be required for operation:

Team ORION製
Team ORION

●7.2V ニッケル水素バッテリー
7.2V Ni-MH Battery
3300mAh以上のもの
Must be 3300mAh or more.

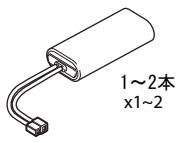

●7.4V（2S-1P）Li-Poバッテリー
7.4V（2S-1P）Li-Po Battery

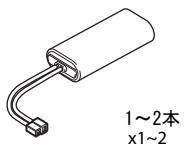

●11.1V（3S-1P）Li-Poバッテリー
11.1V（3S-1P）Li-Po Battery

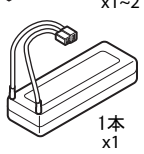

※バッテリーはいずれも大電流対応スーパー（ディーンズ）プラグ付のものに限ります。
Battery must have high current connectors (Deans or Super Plug).

※下記のようにバッテリーコードが別体タイプのLi-Poバッテリーでは別途バッテリーワイヤーセット（No.ORI 40030）が必要です。
(No.ORI 14000 / 14007 / 14008 / 14009 / 14010)
If the batteries do not have the high current connectors, it is required to purchase a separate battery wire set (No.ORI 40030).

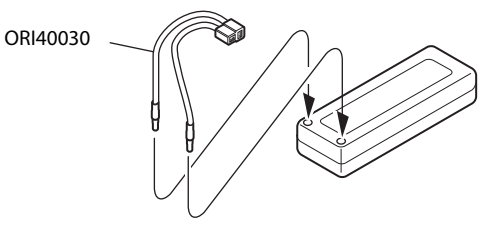

2 ボディ（バギーのみ） Body (For Buggy)

● No.IFB003
MP9用ボディセット
Body Set (For MP9)

● No.IFB004
Inferno US SPORTS / MP777用
ボディセット
Body Set
(For Inferno US SPORTS / MP777)

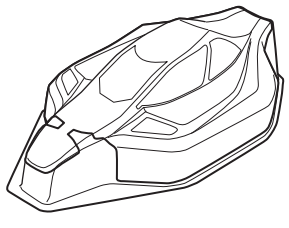

3 コントローラー Controller

■Team ORION製
ボルテックス1／8ブラシレスコントローラー (No.ORI65012)
Vortex 1/8 Brushless Controller (No.ORI 65012)

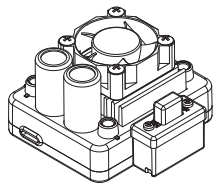

4 モーター Motor

■Team ORION製
ボルテックス1／8用ブラシレスモーター
（KV2000）（No.ORI 28807）
Vortex 1/8 Brushless Motor
(KV2000) (No.ORI 28807)

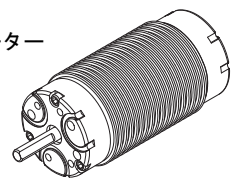

5 必要な工具 Tools required

■＋ドライバー（大、中、小）
Phillips Screwdriver (L.M.S)

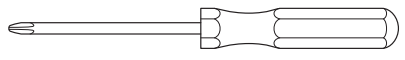

■六角タイプドライバー
（1.5mm、2.0mm、2.5mm、3.0mm）
Allen wrenches
(1.5mm, 2.0mm, 2.5mm, 3.0mm)

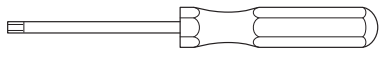

■ラジオペンチ
Needle Nose Pliers

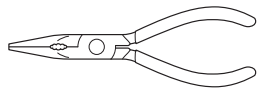

■ニッパー
Wire Cutters

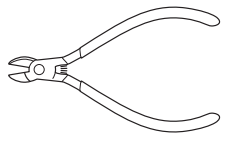

■カッターナイフ
Sharp Hobby Knife

注意
使用する工具の取扱いには、
十分注意してください。
CAUTION: Handle tools carefully!

セット内容 / Items Included

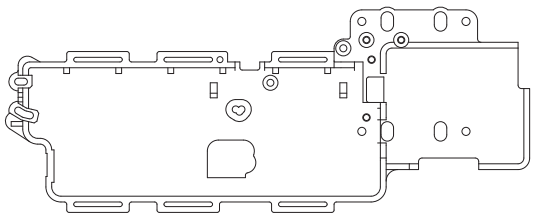

① バッテリートレイ
Battery Tray

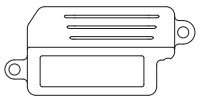

② ラジオボックスカバー
Radio Box Cover

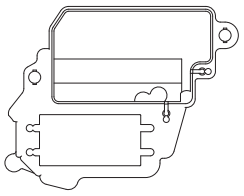

③ ラジオボックス
Radio Box

④ スイッチマウント
Switch Mount

⑤ スイッチブーツ
Switch Boots

⑥ スーパーギヤガイド
Spur Gear Guide

⑦ ワイヤーガイド
Wire Guide

⑧ サーボマウント
Servo Mount

⑨ アンテナカバー
Antenna Cover

⑩ バッテリーサポート
Battery Support

⑪ ピニオンギヤ
Pinion Gear

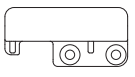

⑫ ドライブシャフトガード
Drive Shaft Guard

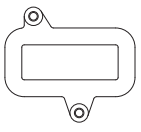

⑬ シャシーカバー
Chassis Cover

⑭ ラジオボックスワッシャー
Radio Box Washer

⑮ 3㎜ワッシャー
3mm Washer

⑯ 4㎜ワッシャー
4mm Washer

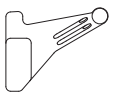

⑰ モーターサポート
Motor Support

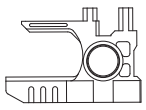

⑱ モーターマウント A
Motor Mount A

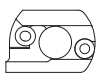

⑲ モーターマウント B
Motor Mount B

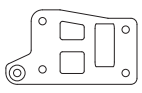

⑳ センターデフプレート
Center Diff. Plate

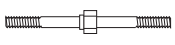

㉑ アジャストロッド
Adjust Rod

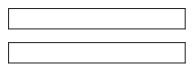

㉒ 2mm
㉓ 5mm
バッテリークッション
Battery Cushion

㉔ バッテリーストラップ
Battery Strap

㉕ 両面テープ
Double Sided Tape

㊲ ボディピン
Body Pin

ビス一式
Screw 1 Set

●説明書に使われているマーク
Symbols used throughout the instruction sheet, comprise:

1.5mmの穴をあける（例）。
Drill holes with the specified diameter.

□ をカットする。
Cut off shaded portion.

□ をカットする。
Cut off shaded portion.

注意して組立てる所。
Pay close attention here!

番号の順に組立てる。
Assemble in the specified order.

原寸図
True-to-scale diagram.

グリスを塗る。
Apply grease.

別購入品。
Must be purchased separately!

インファーノGTをコンバートする際に必要なパーツ(1)　/ Parts required for converting the Inferno GT Series (1)

4 x 4mm　セットビス
Set Screw
1

㉙ 6mm　Oリング
O-ring
1

㉞ 4 x 10mm　シム
Sim
2

㉚ 2.6 x 14mm　シャフト(黒)
Shaft (Black)
1

※コンバートするとシングルスピードになるため、2スピードのGPバージョンに比べトップスピードは遅くなります。
When converting an Inferno GT or GT2 to a brushless motor version, the top speed will differ compared to a nitro version with a 2-speed when using the standard gearing included in the conversion kit.

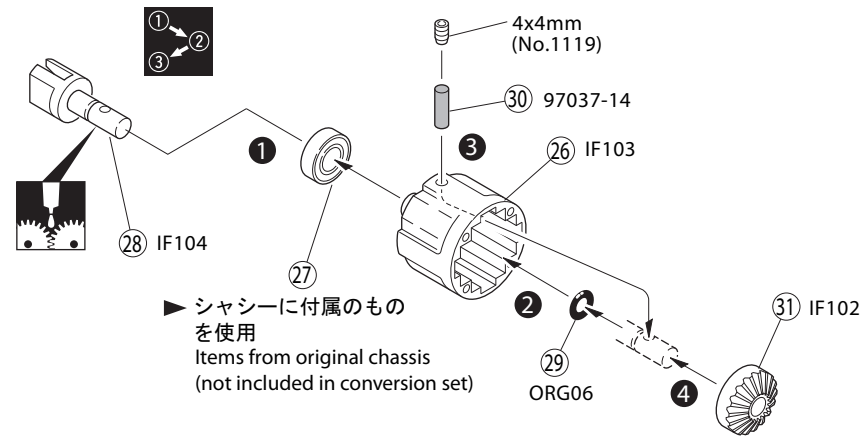

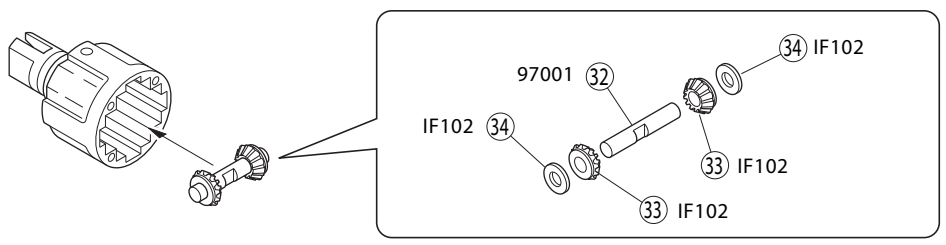

3 x 12mm　サラヘックスビス
F/H Hex Screw
4

㉙ 6mm　Oリング
O-ring
1

㉚ 2.6 x 14mm　シャフト(黒)
Shaft (Black)
1

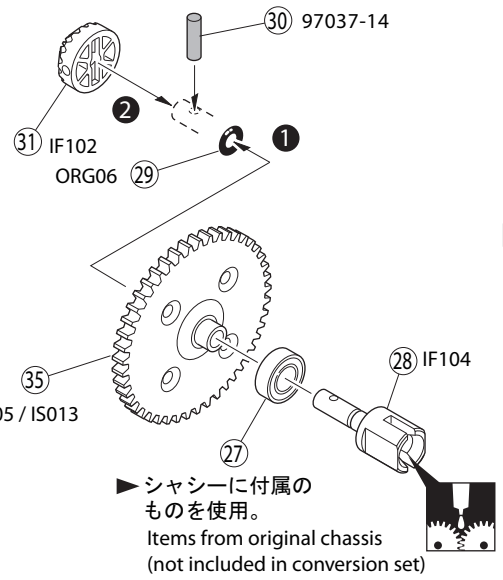

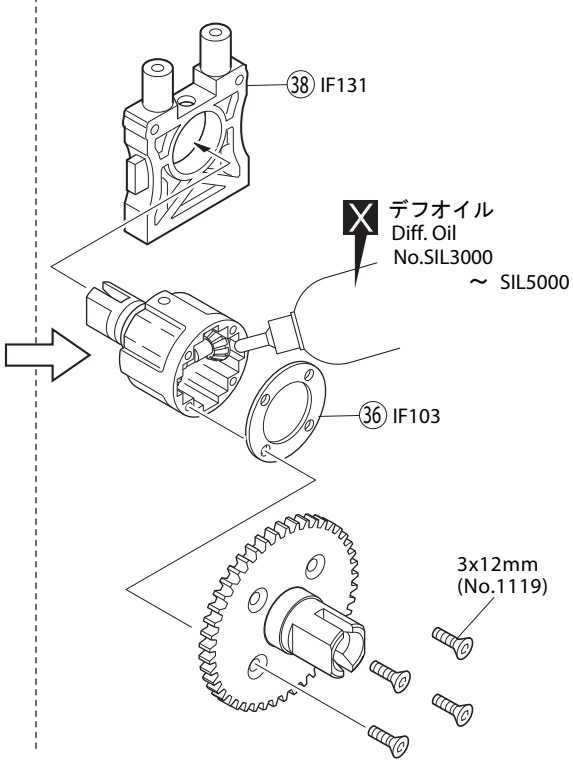

X 別購入品。
Must be purchased separately!

グリスを塗る。
Apply grease.

番号の順に組立てる。
Assemble in the specified order.

1 バッテリートレイ / Battery Tray

►組立てる前に使用するシャシーからエンジン周り、燃料タンク、メカボックス、センターデフ（GTは2スピードミッション）、ブレーキ、ブレーキディスクガード（MP9を除く）を外す。又、シャシーの説明書を参照し、前後デフギヤのバックラッシュを再度調整する。
Before installing the conversion set, remove engine, fuel tank, radio box, center differential(2 Speed Transmission for the Inferno GT Series), brakes and brake disk guard(MP9). Perform any necessary cleaning and maintenance prior to assembly.
Refer to the instruction manual of the chassis to adjust the gear mesh of the front and rear differential gear.

3 x 8mm ボタンヘクスビス
Button Screw — 1

3 x 8mm サラヘックスビス
F/H Hex Screw — 4

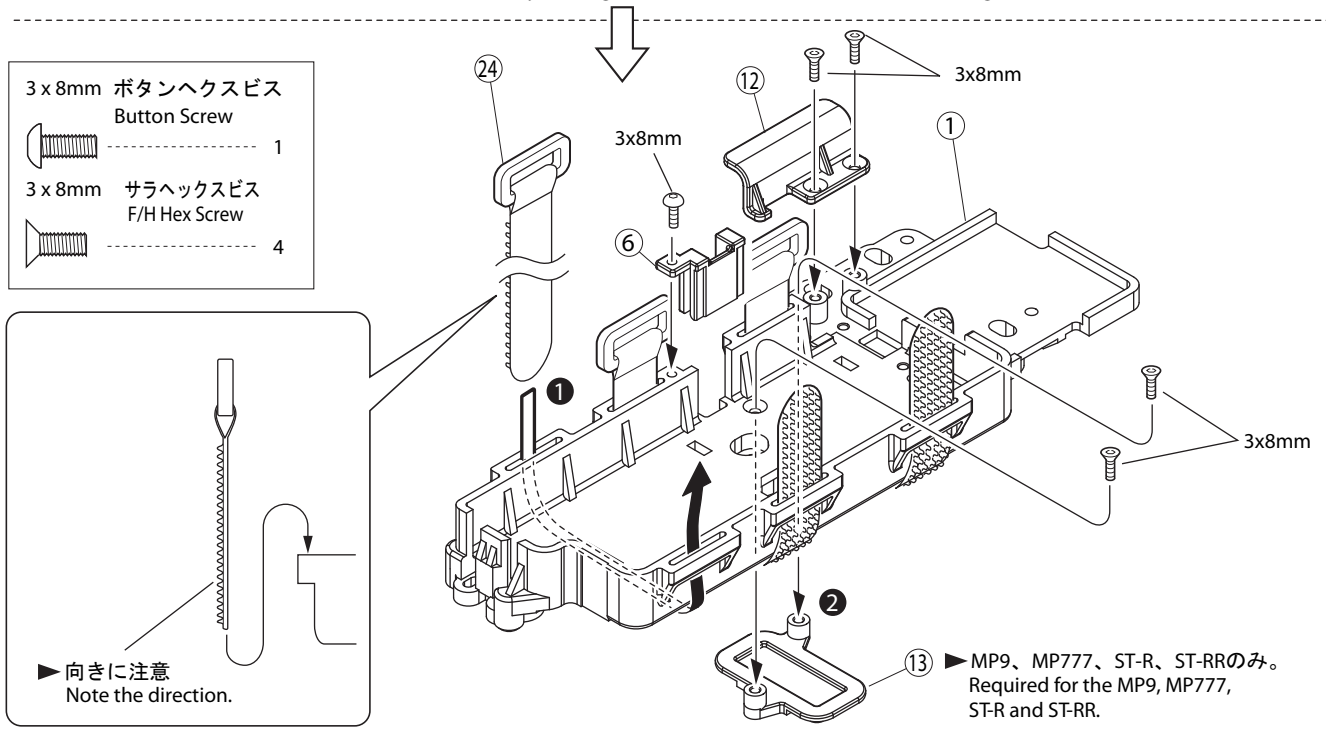

2 ESC / ESC

2 x 6mm ボタンヘクスビス
Button Screw — 2

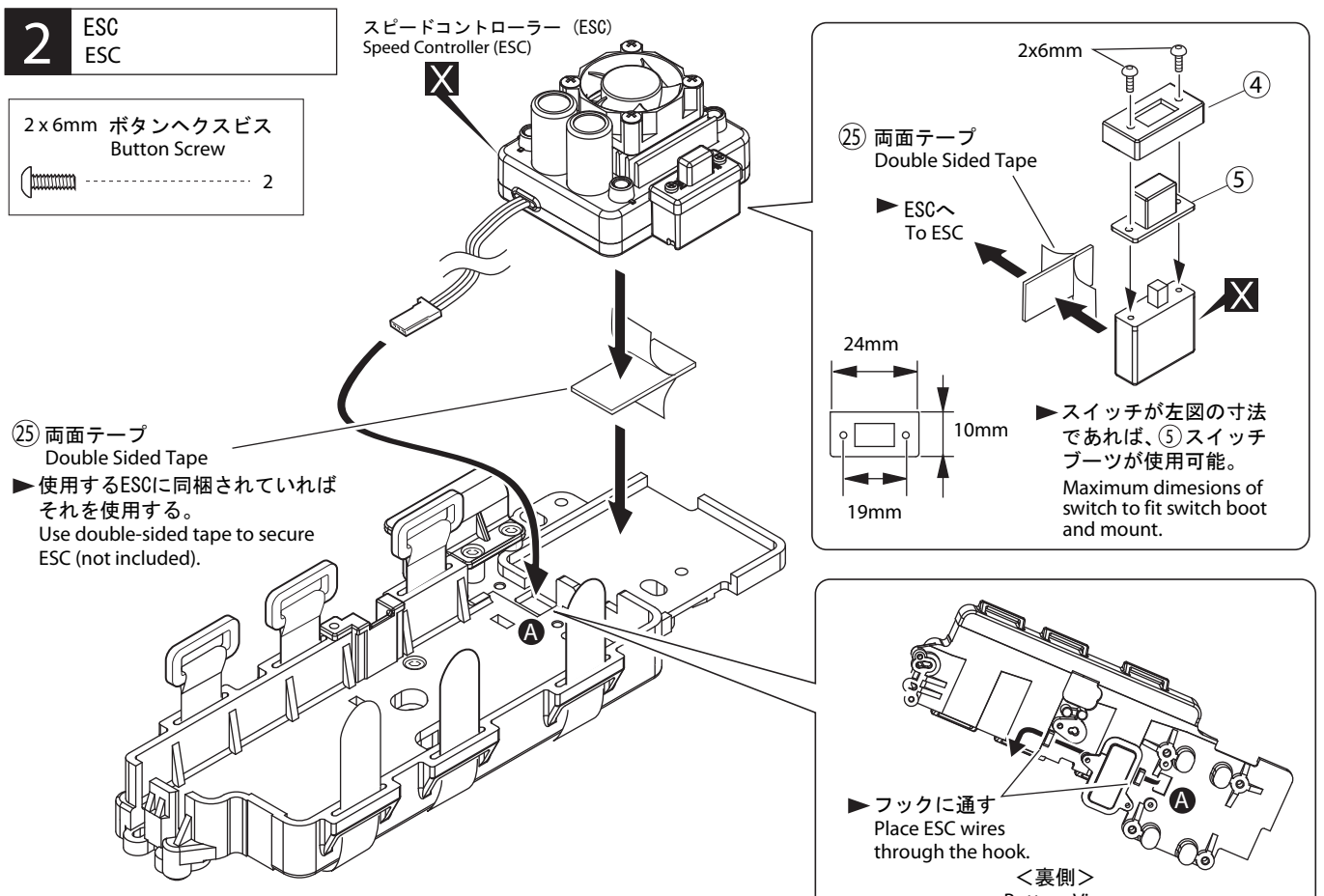

X 別購入品。
Must be purchased separately!

番号の順に組立てる。
Assemble in the specified order.

3 サーボ、モーター
Servo, Motor

4 x 8mm ボタンヘクスビス
Button Screw ---------- 1

4 x 10mm サラヘックスビス
F/H Hex Screw ---------- 1

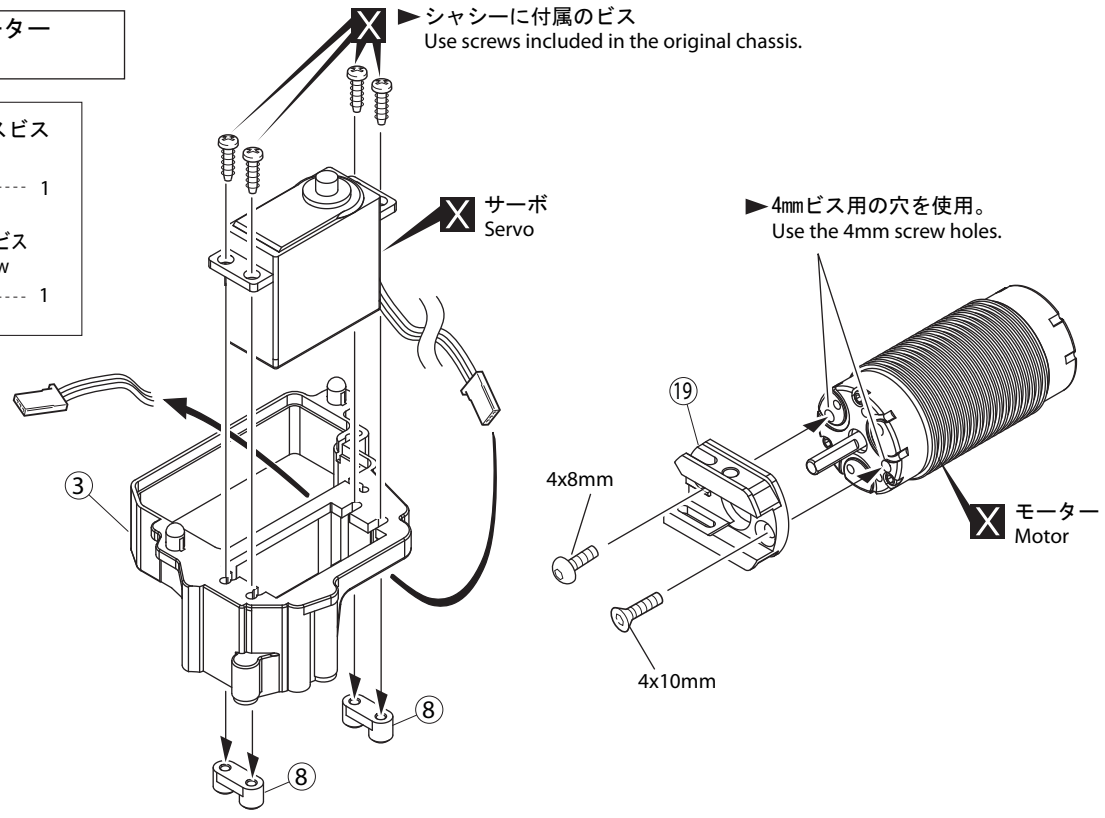

4 センターデフ
Center Diff.

3 x 8mm サラビス
F/H Screw ---------- 1

3 x 8mm ボタンヘクスビス
Button Screw ---------- 2

＜ MP9の場合 ＞
< For the MP9 >

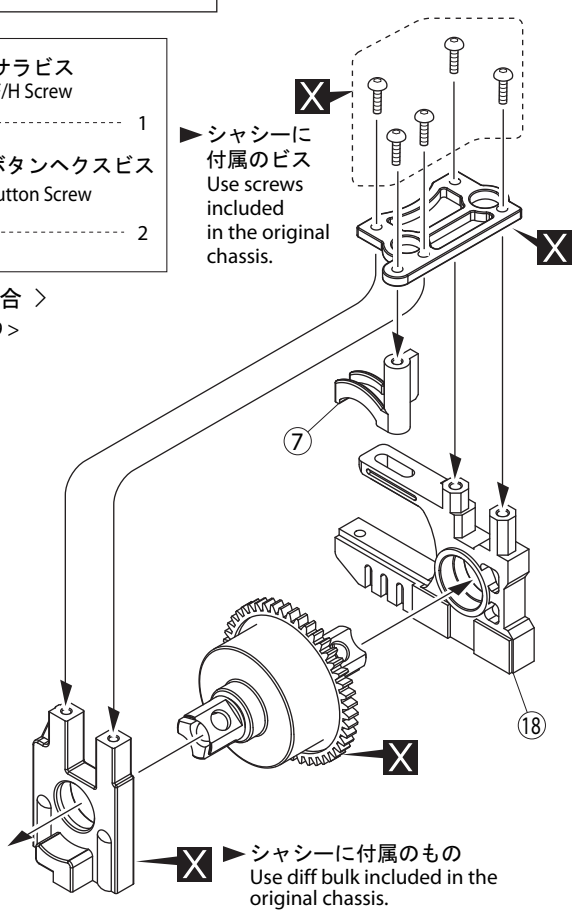

＜ MP9以外の場合 ＞
< For Inferno US Sports, 777, ST-R, ST-RR, Inferno GT and GT2 >

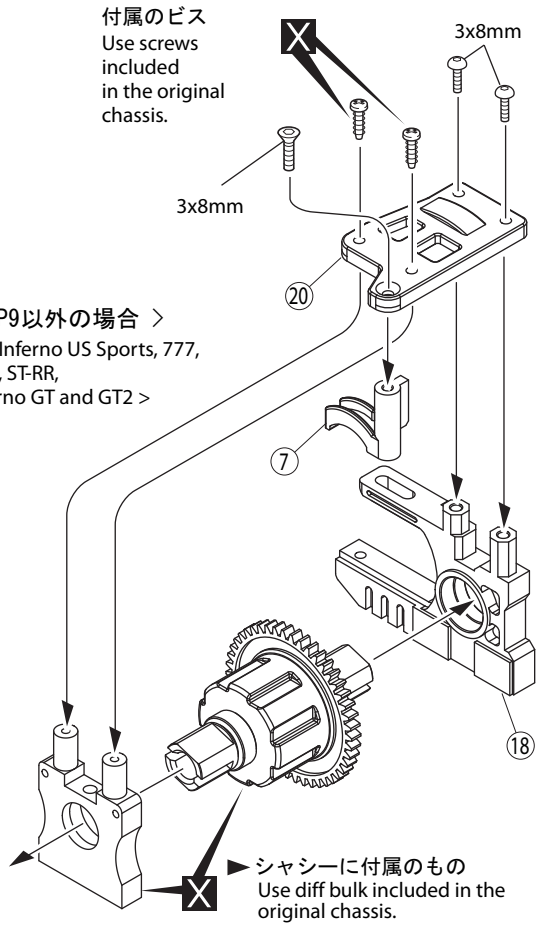

►GTシリーズは ㊳ (No.IF131) を使用。（P3参照）
For the GT series, use 38 (refer to page3).

X 別購入品。
Must be purchased separately!

5 サーボセイバー Servo Saver

►MP777／ST-R／ST-RRの場合
サーボセイバーの向きを
変更します。
For the MP777, ST-R and ST-RR,
the direction of the servo saver
must be changed.

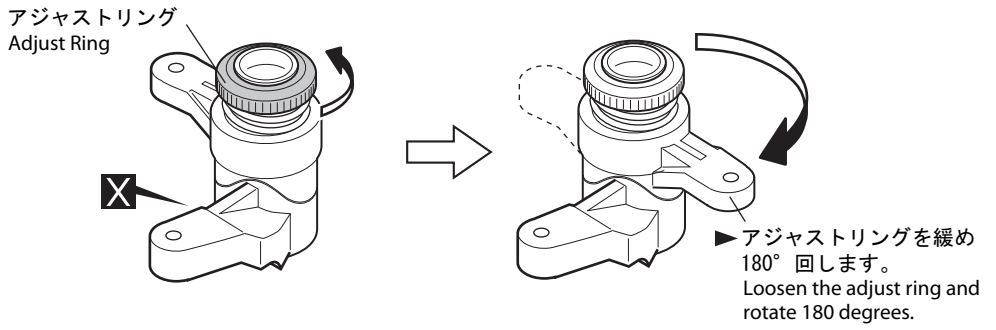

6 ステアリングサーボロッド Steering Servo Rod

►ST-R／ST-RRの場合、ステアリングサーボのロッドは
本キットに同梱のアジャストロッドを使用します。
For the ST-R and ST-RR, use the steering
rod included in the conversion kit.

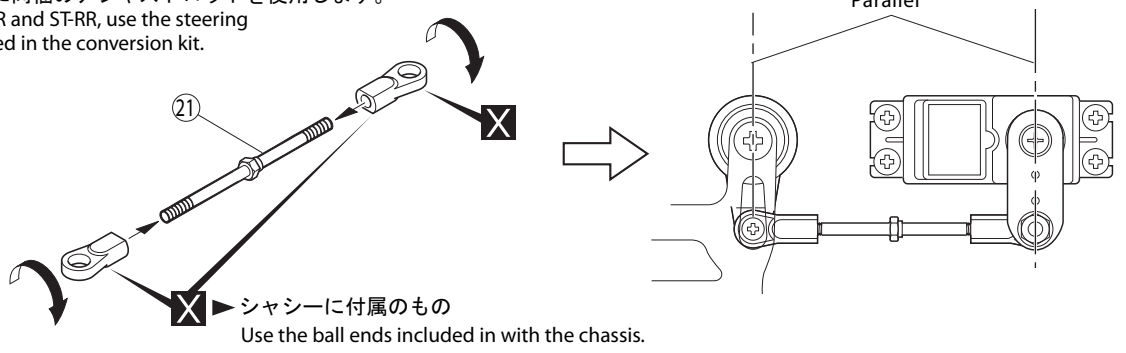

7-1 モーターマウント Motor Mount

3 x 8mm	フランジ付キャップビス Flanged Screw	1
4 x 10mm	フランジ付キャップビス Flanged Screw	1
4 x 4mm	セットビス Set Screw	1

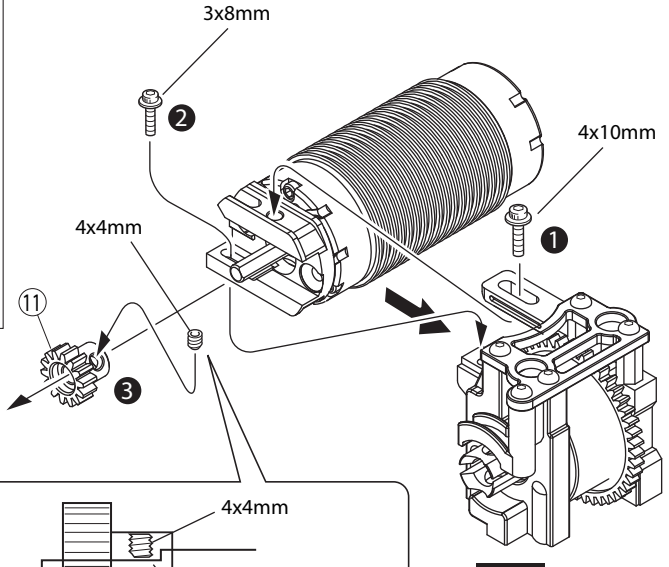

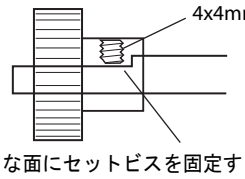

►平らな面にセットビスを固定する。
Firmly tighten the set screws to the flats.

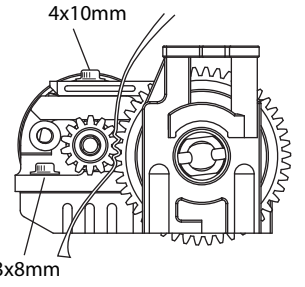

►紙1枚分のすき間をつくって、
2本のビスで固定する。
Tighten the 2 screws with one
sheet of paper inserted
between both gears.

►P7のギヤ比表に従って、ピニオンギヤを
ご使用ください。
Refer to the gear ratio chart on page 7.

X 別購入品。
Must be purchased
separately!

番号の順に組立てる。
Assemble in the
specified order.

注意して組立てる所。
Pay close attention
here!

7-2 モーターマウント Motor Mount

＜ ギヤ比表 ＞ ＜ Gear Ratio Chart ＞

シャシー Chassis	スーパーギヤ Spur Gear	バッテリー Battery	ピニオンギヤ Pinion Gear
Inferno US Sports / Inferno VE	48T	ニッケル水素 / NiMh	11T～12T
		リポバッテリー / Li-po	11T～13T
Inferno MP777	46T / 48T	ニッケル水素 / NiMh	11T～12T
		リポバッテリー / Li-po	11T～13T
Inferno MP9	46T / 48T	ニッケル水素 / NiMh	11T～12T
		リポバッテリー / Li-po	11T～13T
Inferno ST US Sports	48T	ニッケル水素 / NiMh	-
		リポバッテリー / Li-po	11T～12T
Inferno ST-R / ST-RR	50T / 52T	ニッケル水素 / NiMh	-
		リポバッテリー / Li-po	11T～12T
Inferno GT series	46T / 48T	ニッケル水素 / NiMh	11T～12T
		リポバッテリー / Li-po	11T～13T
オプションモーター Option Motor	当社ホームページにてご確認ください。 Refer to the Kyosho website		

※ORI28807 ORIONボルテックス1/8モーター及び、ORI 65012、ORIONボルテックス1／8ブラシレスコントローラー使用時。
When using Team Orion Vortex 1/8th motor and Vortex 1/8 Brushless Controller.

※上記以外のモーターを使用する際も当社ホームページにてご確認ください。
Refer to the Kyosho website for more gearing information if using motors which are not listed above.

8 サイドガード Side Guard

►シャシーによって、カットが必要となります。
In some cases depending on chassis, areas of the side guards will need to be cut out.

＜ GT／インファーノUS SPORTSの場合 ＞
< For the GT / Inferno US SPORTS models >

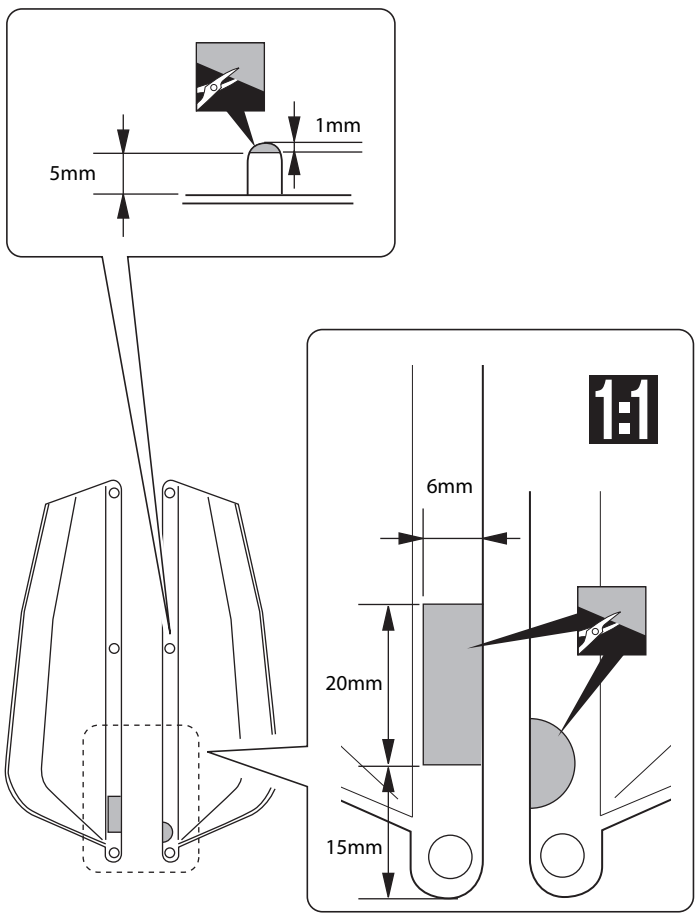

＜ MP9の場合 ＞
< For the MP9 >

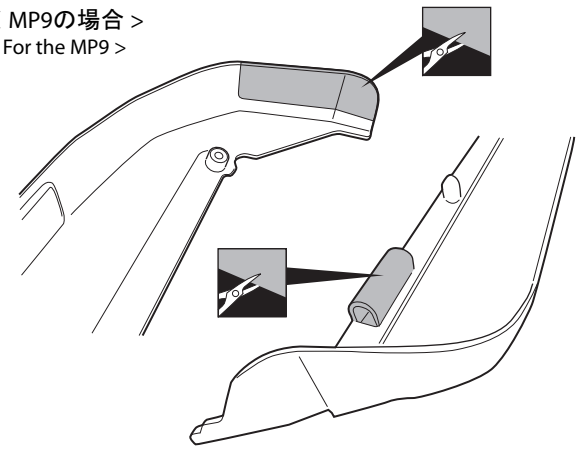

＜ ST-R／ST-RRの場合 ＞
< For the ST-R and ST-RR >

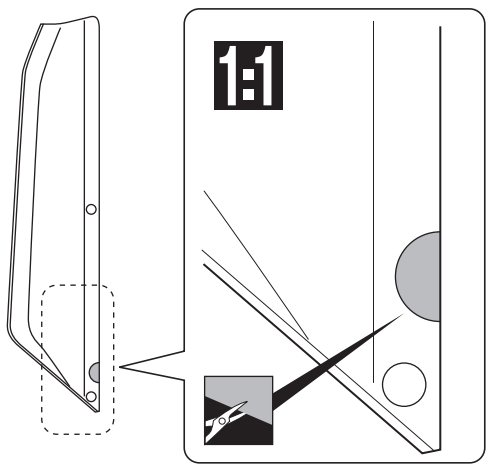

をカットする。
Cut off shaded portion.

1:1 原寸図
True-to-scale diagram.

9 バッテリートレイ Battery Tray

►シャシーによって、カットが必要となります。
Depending on chassis some areas of the battery tray will need to be trimmed.

＜ MP9の場合 ＞
< For the MP9 >

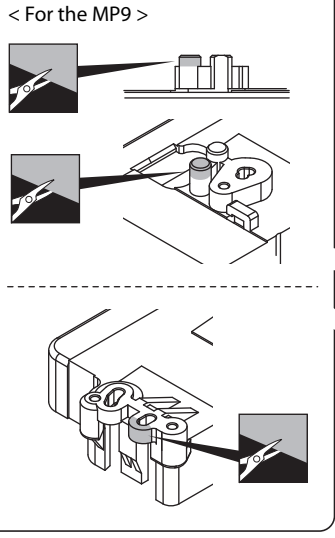

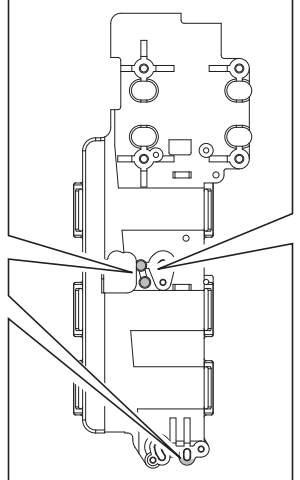

＜ ST(レディセット) ／GTシリーズの場合 ＞
< Inferno ST and GT Series >

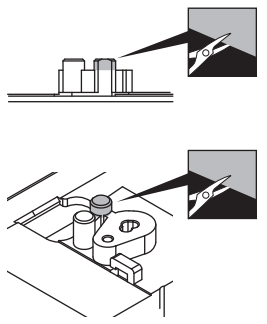

＜ インファーノUS SPORTS／ MP777／ST-R／ST-RR の場合 ＞
< Inferno US SPORTS , InfernoMP777, ST-R and ST-RR >

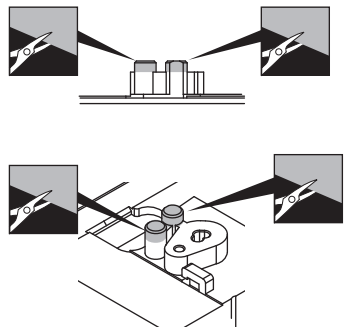

10 シャシー Chassis

3 x 8mm サラヘックスビス F/H Screw ---------- 1

3 x 10mm サラヘックスビス F/H Screw ---------- 1

4 x 12mm サラヘックスビス F/H Screw ---------- 2

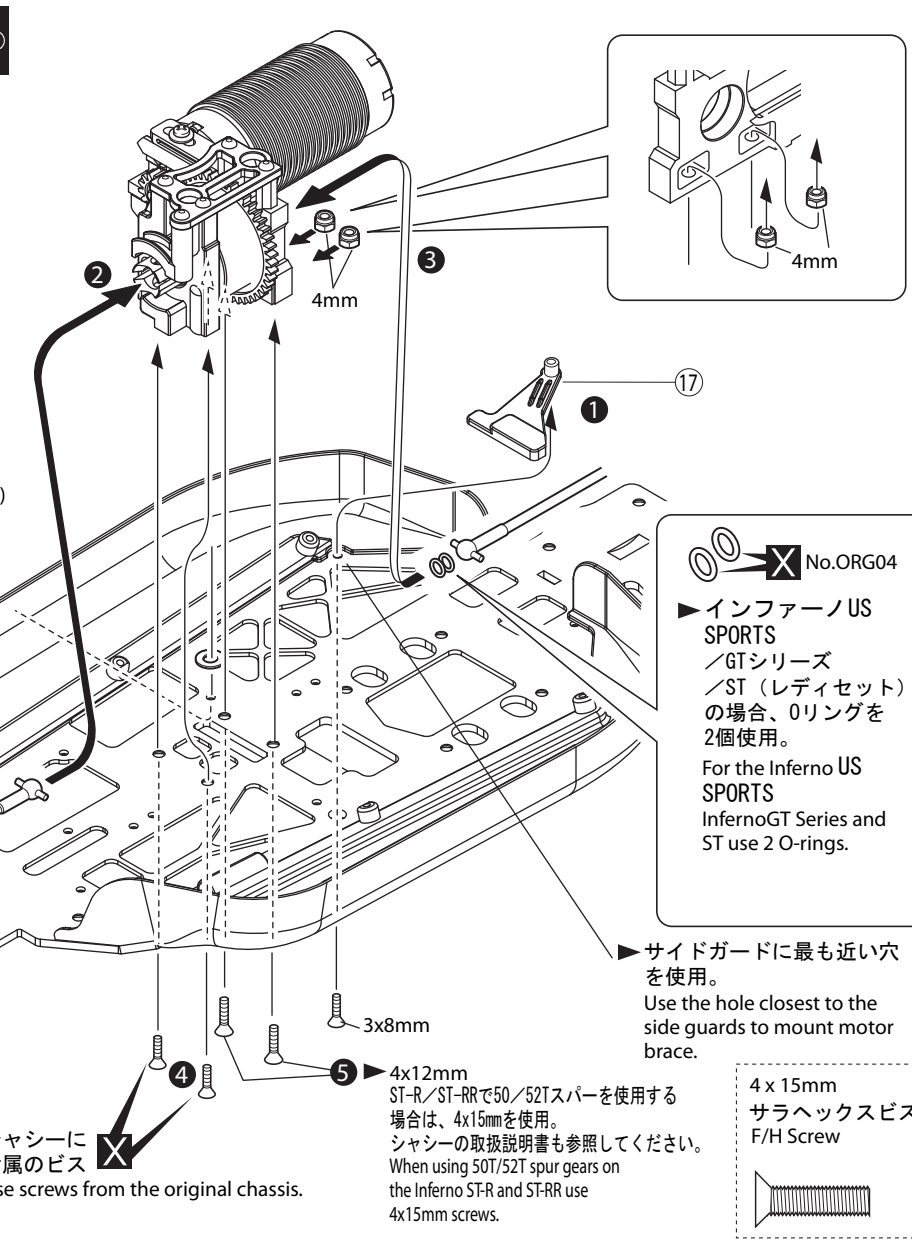

►48Tスパーギヤを使用する場合は、⑮ 3x8x1㎜ワッシャーを使用。
また、シャシーの説明書も合わせてお読みください。
When using 48T Spur Gear, use ⑮x8x1 washer.
Refer to the kit instruction manual for re-assembly of standard components.

►<GTの場合>IF144を使用。
<GT2の場合>IS009を使用。
For the Inferno GT use IF144 /
For the Inferno GT2 use IS009 center driveshaft.

No.ORG04
►インファーノUS SPORTS ／GTシリーズ ／ST（レディセット）の場合、0リングを2個使用。
For the Inferno US SPORTS InfernoGT Series and ST use 2 O-rings.

►サイドガードに最も近い穴を使用。
Use the hole closest to the side guards to mount motor brace.

►シャシーに付属のビス
Use screws from the original chassis.

4mm ナイロンナット Nyon Nut ---------- 2

4 x 15mm サラヘックスビス F/H Screw

をカットする。 Cut off shaded portion.

番号の順に組立てる。 Assemble in the specified order.

注意して組立てる所。 Pay close attention here!

別購入品。 Must be purchased separately!

11 シャシー（MP9の場合）
Chassis (Assembly for the MP9.)

3 x 10mm サラヘックスビス F/H Screw	5
3 x 12mm サラヘックスビス F/H Screw	2
4 x 10mm サラヘックスビス F/H Screw	4
3mm ナイロンナット Nylon Nut	2
3 x 8 x 0.5mm ワッシャー Washer	1

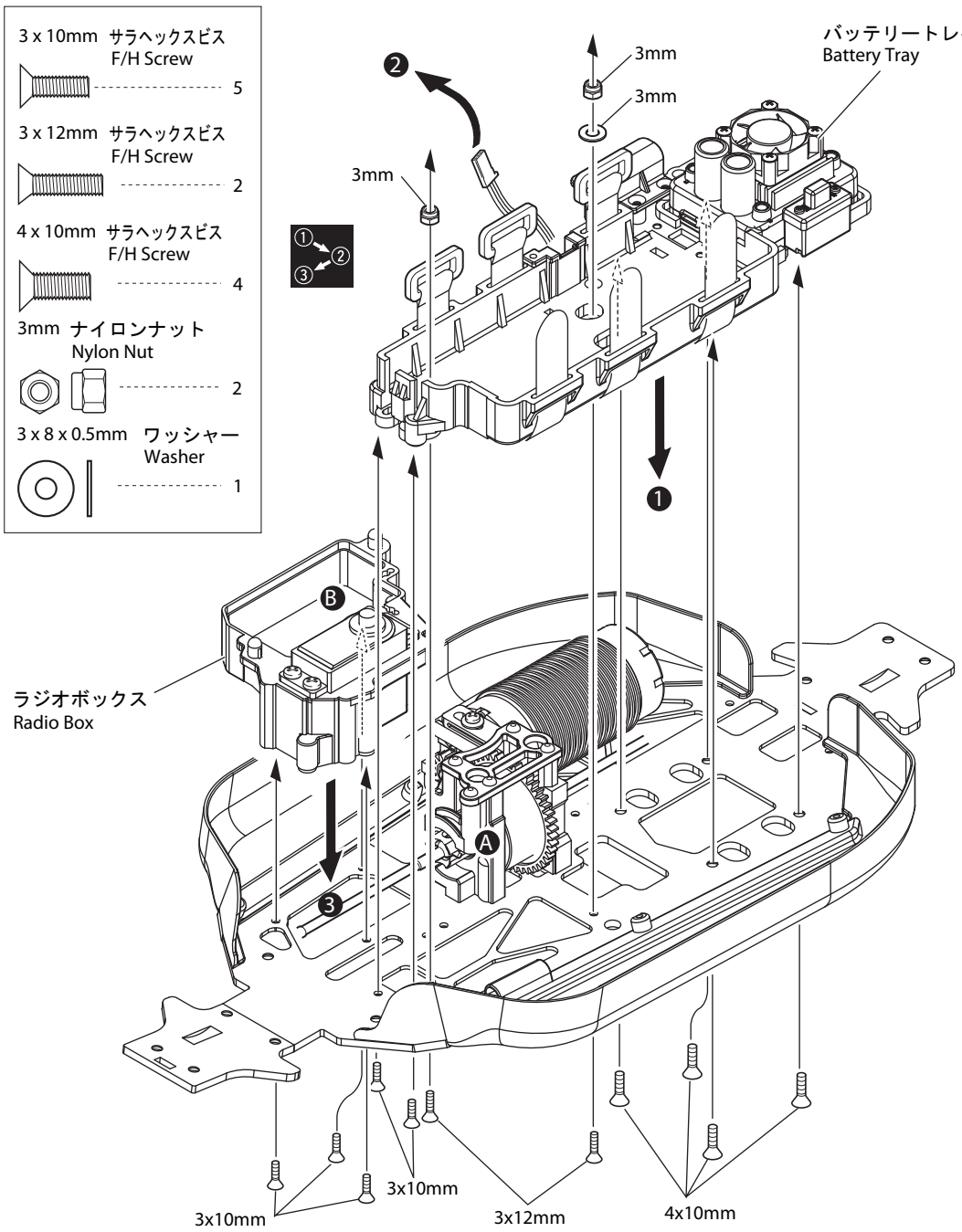

❷
►スピードコントローラーのコネクターワイヤーは下図の様に通します。
Route the wires from the ESC as shown below.

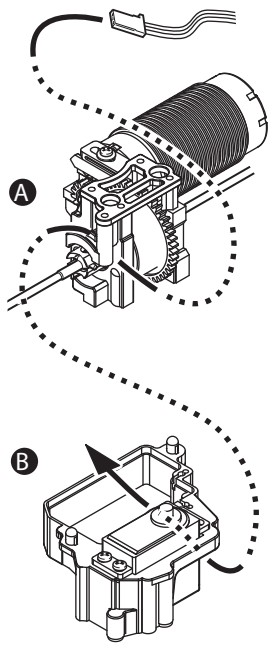

＜ラジオボックス＞
< Radio Box >

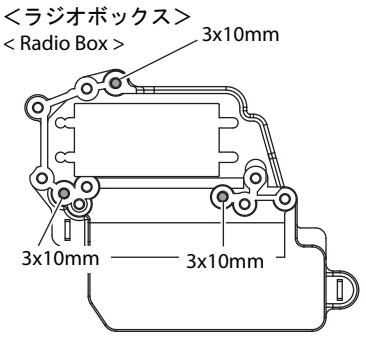

＜バッテリートレイ＞
< Battery Tray >

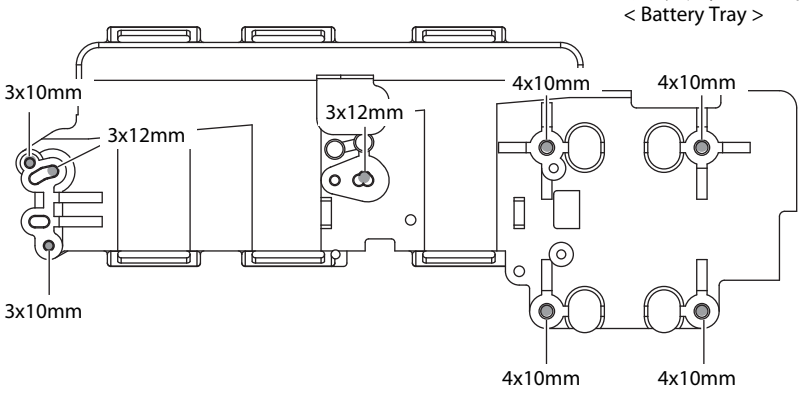

►上記の穴を使用。
Use holes indicated above.

番号の順に組立てる。
Assemble in the specified order.

12-1 シャシー（MP9以外の場合）
Chassis (Assembly for the Inferno US Sports, 777, GT/GT2, ST, ST-R and ST-RR chassis.)

3 x 10mm サラヘックスビス F/H Screw	3
3 x 12mm サラヘックスビス F/H Screw	3
4 x 10mm サラヘックスビス F/H Screw	4
3mm ナイロンナット Nylon Nut	3
3 x 8 x 0.5mm ワッシャー Washer	1

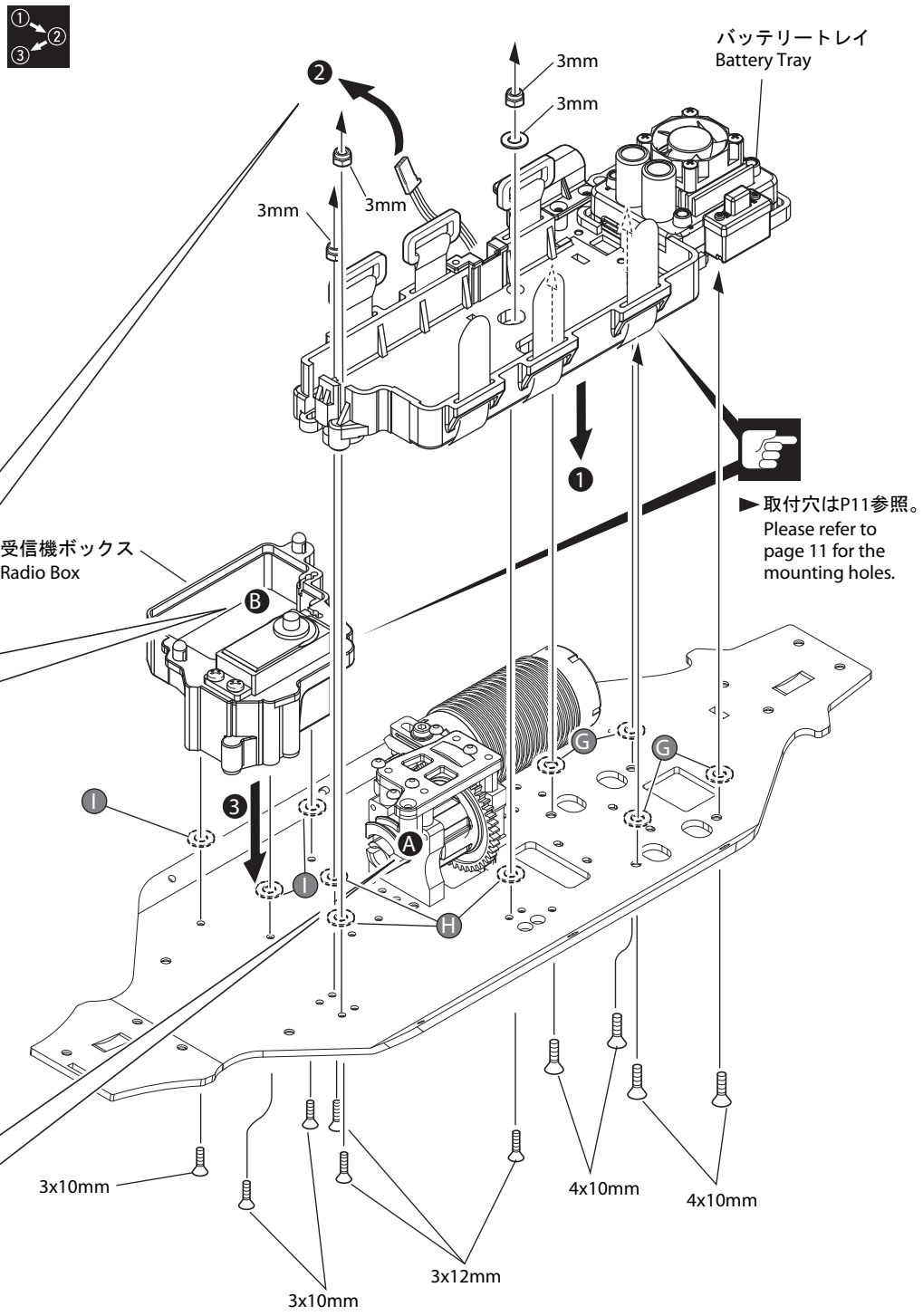

❷
►スピードコントローラーのコネクターワイヤーは下図の様に通します。
Route the ESC wires as shown below.

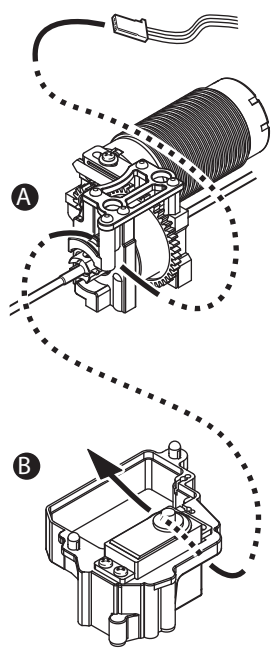

G ►インファーノUS SPORTS / GTの場合
⑯4x10x1mmプラワッシャーを使用。
For the InfernoUS SPORTS, Inferno GT use 4x10x1mm Plastic Washers.

H ►インファーノUS SPORTS / GTの場合
⑮3x8x1mmプラワッシャーを使用。
For the InfernoUS SPORTS, Inferno GT use 3x8x1mm Plastic Washers.

I ►ST（レディセット）ST-R / ST-RR / インファーノUS SPORTS / GTシリーズの場合
⑭3x7x2mmプラワッシャーを使用。
For the Inferno GT, ST(Ready Set) ST-R and ST-RR, InfernoUS SPORTS, use 3x7x2mm plastic washers.

注意して組立てる所。
Pay close attention here!

番号の順に組立てる。
Assemble in the specified order.

12-2 シャシー（MP9以外の場合）
Chassis (Assembly for the Inferno US Sports, 777, GT/GT2, ST, ST-R and ST-RR chassis.)

＜受信機ボックス＞
< Radio Box >

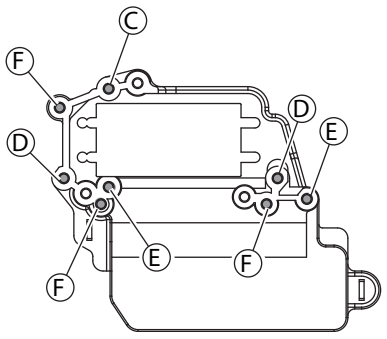

►上記の穴を使用。
Use the holes indicated above.

Ⓒ ST-R / ST-RR / ST（レディセット）/ GTシリーズ / インファーノ US SPORTS
ST-R / ST-RR / ST(Ready Set) / GTseries / Inferno US SPORTS

Ⓓ ST（レディセット）/ GTシリーズ / Inferno US Sports
ST(Ready Set) / GTseries / Inferno US Sports

Ⓔ ST-R / ST-RR

Ⓕ MP777

＜バッテリートレイ＞
< Battery Tray >

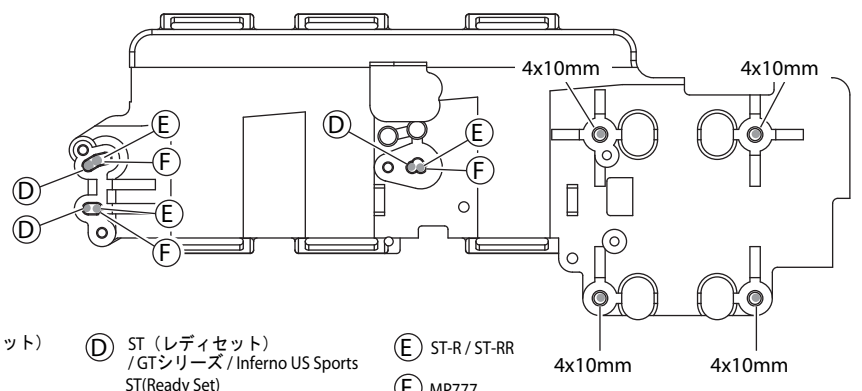

13 受信機ボックス
Radio Box

3 x 3mm	セットビス Set Screw	1
3 x 6mm	ボタンヘクスビス Button Screw	1

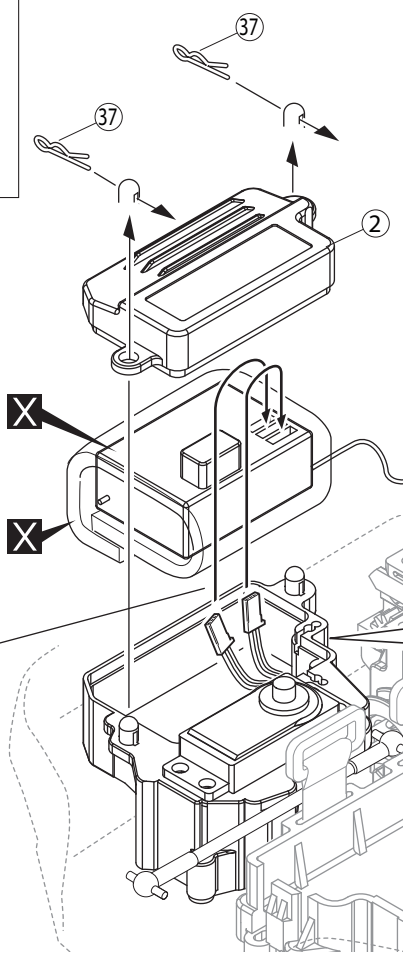

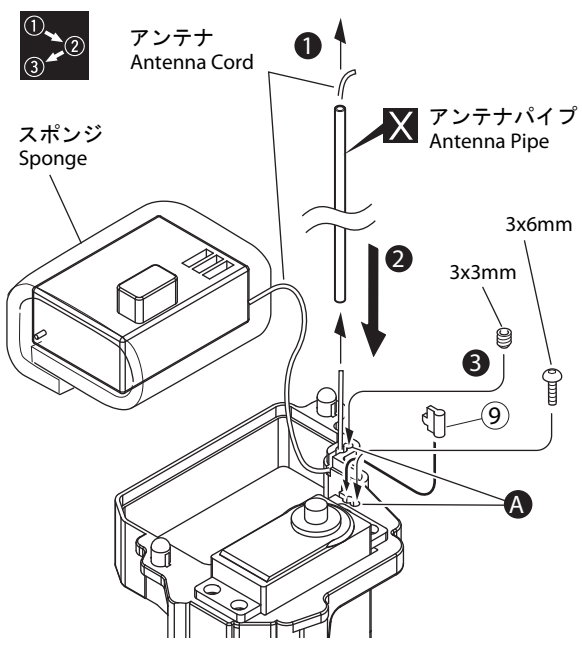

Ⓐ ► ⑨ とアンテナパイプの差し込み位置を入れ替えることで、アンテナ固定用の穴は2ヶ所から選べます。
Two locations are available to mount the antenna. Choose location and insert plug ⑨ to the one not used.

►組立後、サーボホーン、ステアリングサーボロッドを組付けします。
After the assembly is complete, install the servo horn and steering servo rod.

注意して組立てる所。
Pay close attention here!

番号の順に組立てる。
Assemble in the specified order.

別購入品。
Must be purchased separately!

14 バッテリートレイ
Battery Tray

►使用するバッテリーサイズに合わせて、バッテリートレーの内側（全周）に2種類の厚みのバッテリークッションを組み合わせて貼付けます。
Use foam to ensure the batteries fit properly.

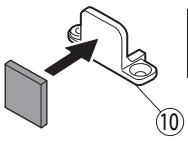

►バッテリー2本使用の場合に使います。
Required when using 2 battery packs.

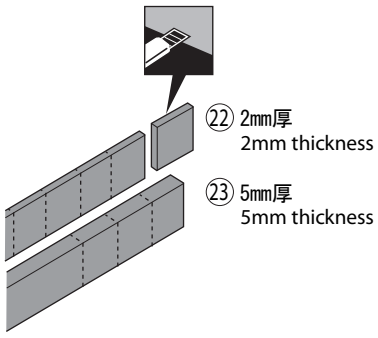

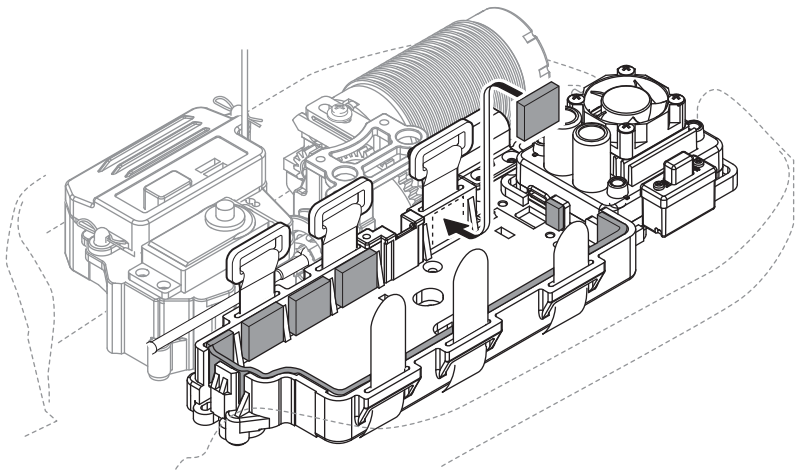

15 バッテリーの組み合せ
Battery setup

＜ ステージ1 ＞
< Stage 1 >

7.2 ~ 7.4V

►トップスピードは速くありませんが、初心者にはお薦めのスピードです。
Easy to drive/less top speed.

●チームオリオン製7.2V ニッケル水素バッテリー
Team ORION 7.2V NiMH Battery ---------- 1 ※1

※1 容量が3300mAh以上のものに限ります。
Battery capacity must be 3300mAh or more.

●チームオリオン製7.4V（2S-1P)Li-Poバッテリー
Team ORION 7.4V (2S-1P)Li-Po Battery
No.ORI14113 / ORI14115 ---------- 1 ※2

※2 No.ORI14000 / 14007 / 14008 / 14009 / 14010を使用する場合は、別途Superプラグ付バッテリーワイヤーセット(No.ORI 40030)が必要です。
For ORI14000/14007/14008/14009/14010 or batteries which do not have high-power connectors, a separate connector must be purchased(Team Orion No.ORI 40030).

＜ ステージ2 ＞
< Stage 2 >

11.1V

►オフロードにはお薦めのスピードです。
Recommended for running off-road

●チームオリオン製（海外専用商品）11.1V （3S-1P）Li-Poバッテリー
Team ORION 11.1V (3S-1P)Li-Po Battery
No.ORI14004 ---------- 1 ※

※ 別途Superプラグ付バッテリーワイヤーセット(No.ORI 40030)が必要です。
Requires Deans Battery Wire Set(sold separately) (No.ORI 40030).

＜ ステージ2 ＞
< Stage 2 >

14.4 ~14.8V

►上級者にも納得のハイパワー、ハイスピード
Recommended for Experienced Drivers / High Power and Speed

●チームオリオン製7.2V ニッケル水素バッテリー
Team ORION 7.2V NiMH Battery ---------- 2 ※1

※1 容量が3300mAh以上のものに限ります。
Battery capacity must be 3300mAh or more.

●チームオリオン製7.4V（2S-1P)Li-Poバッテリー
Team ORION 7.4V (2S-1P)Li-Po Battery
No.ORI14113 / ORI14115 ---------- 2 ※2

※2 No.ORI14000 / 14007 / 14008 / 14009 / 14010を使用する場合は、別途Superプラグ付バッテリーワイヤーセット(No.ORI 40030)が必要です。
For ORI14000/14007/14008/14009/14010 or batteries which do not have high-power connectors, a separate connector must be purchased(Team Orion No.ORI 40030).

注意して組立てる所。
Pay close attention here!

をカットする。
Cut off shaded portion.

番号の順に組立てる。
Assemble in the specified order.

別購入品。
Must be purchased separately!

16 バッテリートレイ
Battery Tray

3 x 8mm	ボタンヘクスビス Button Screw	1
3 x 8mm	サラヘックスビス F/H Hex Screw	1

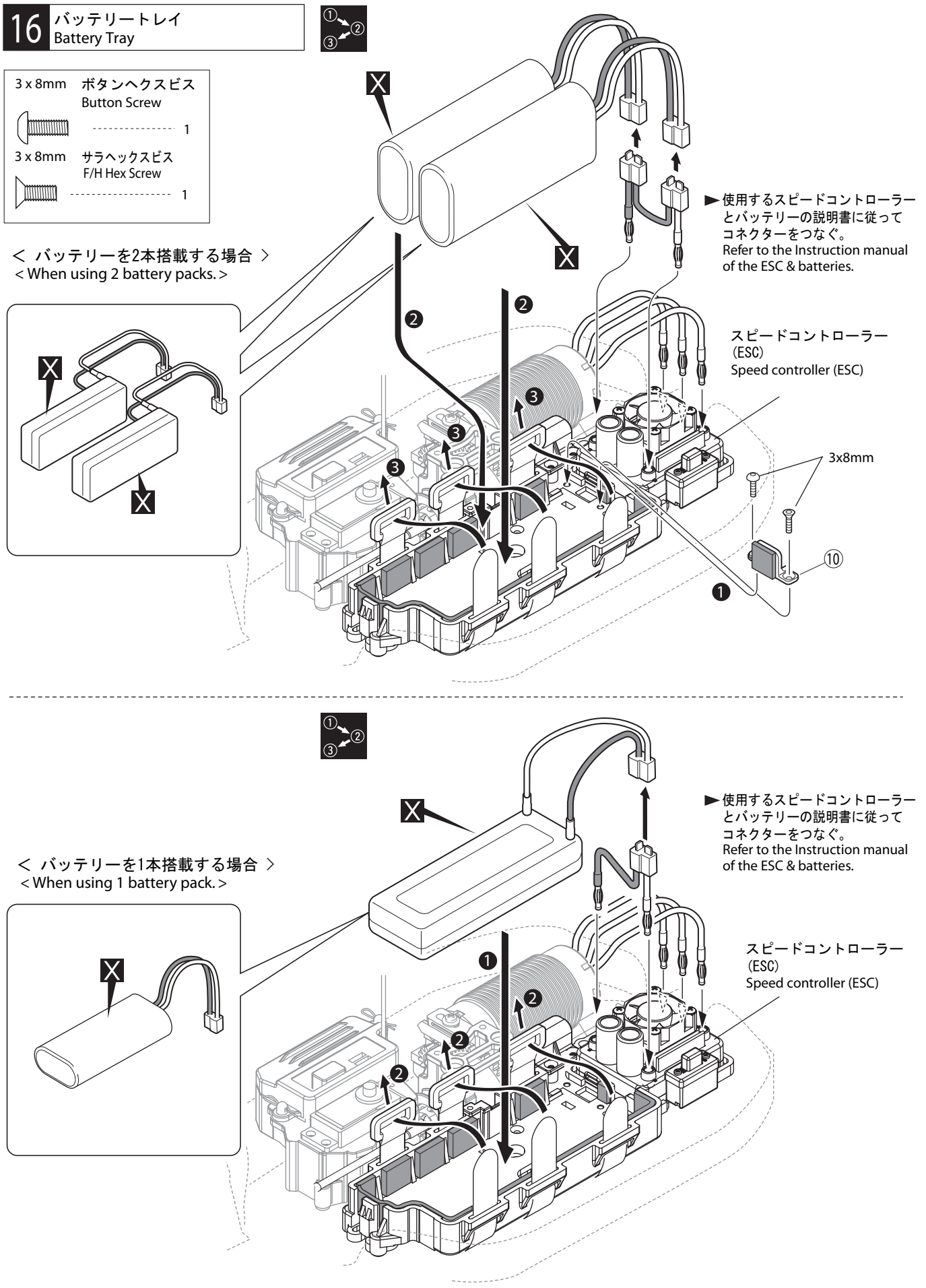

番号の順に組立てる。
Assemble in the specified order.

別購入品。
Must be purchased separately!

17 ボディ Body

＜ IFB004 -MP777 / インファーノ US SPORTS用＞
＜ IFB003 -MP9用＞
< IFB004 -For MP777 / Inferno US SPORTS >
< IFB003 -For MP9 >

►MP777／インファーノ US SPORTSおよびMP9のみ別途ボディが必要です。
For the Inferno US Sports, 777 and MP9, a separate EP body is required(sold separately).

►バッテリー2本を搭載して走行する場合は、冷却効果を高めるためフロントウィンドウもカットする。
When using 2 battery packs, it is recommended to cut out this area for more air flow.

※レース参戦をする場合は、ウインドウカットについてレギュレーションを確認してください。
Refer to racing regulations to determine the proper dimensions for cooling holes if you desire to compete.

※インファーノ US SPORTS
MP777のみ
For MP777 /
Inferno US SPORTS

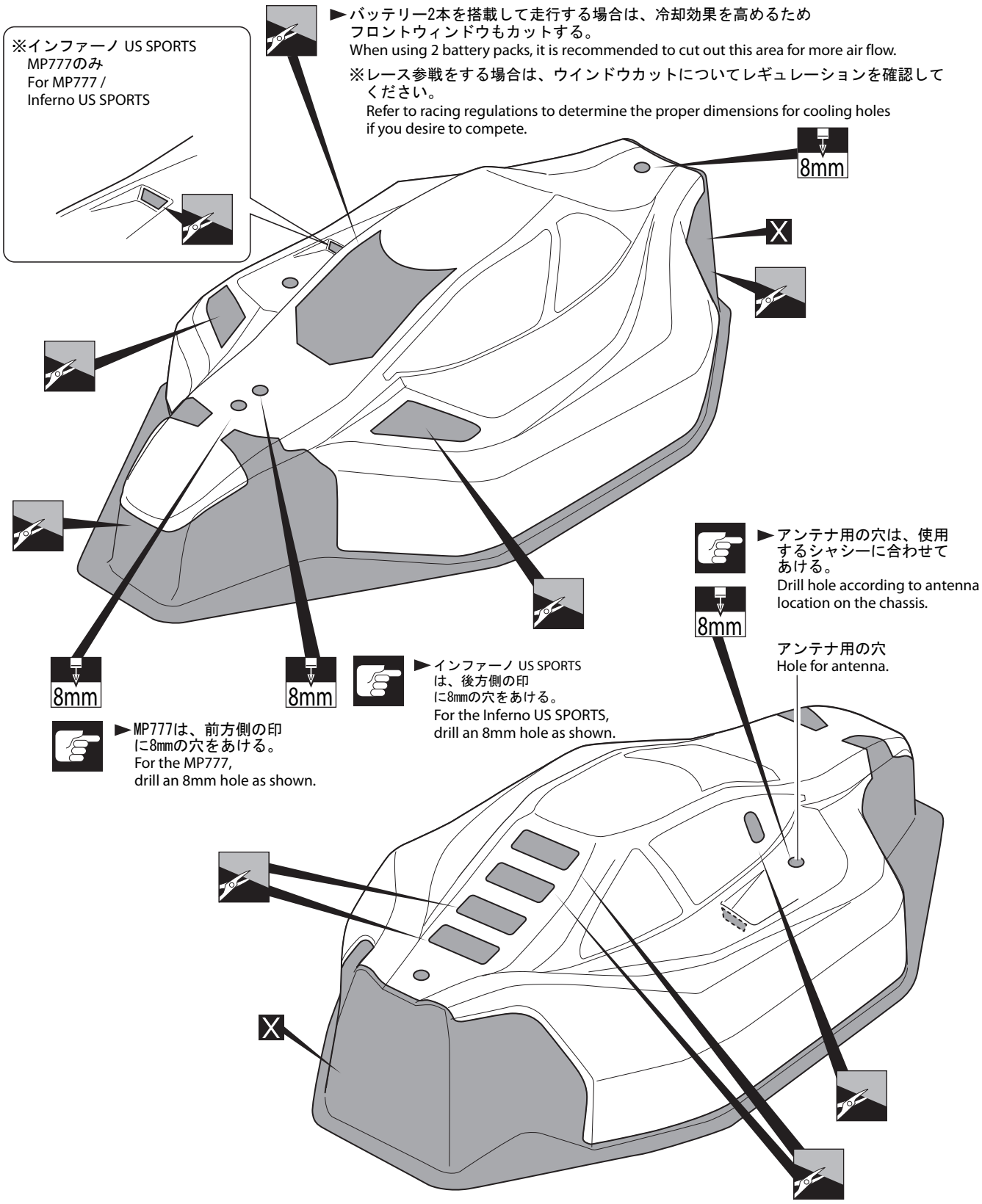

►アンテナ用の穴は、使用するシャシーに合わせてあける。
Drill hole according to antenna location on the chassis.

アンテナ用の穴
Hole for antenna.

►インファーノ US SPORTSは、後方側の印に8㎜の穴をあける。
For the Inferno US SPORTS, drill an 8mm hole as shown.

►MP777は、前方側の印に8㎜の穴をあける。
For the MP777, drill an 8mm hole as shown.

1.5mmの穴をあける（例）。
Drill holes with the specified diameter.

をカットする。
Cut off shaded portion.

別購入品。
Must be purchased separately!

注意して組立てる所。
Pay close attention here!

GT用の必要パーツ　Parts required for converting the Inferno GT Series

★ FOR JAPANESE MARKET ONLY.

品番 No.	パーツ名 Part Names	内容（キーNo.と入数） Quantity	★定価（税込）
97037 -14	2.6×14mm シャフト 2.6×14mm Shaft	㉚ x10	189
IF102	デフベベルセット Diff. Bevel Set	㉛ x2　㉝㉞ x4	420
IF103	デフケース Diff. Case	㉖㊱ x1	525
IF104	センターデフシャフト（2ケ） Center Diff. Shaft (2pcs)	㉘ x2	840
IF105	スパーギヤ46 T Spur Gear 46T	x1	1995
IF131	センターデフマウント Center Diff. Mount	㊳ x1	525
IF144	スイングシャフト Swing Shaft	x2	683
IS009	センターシャフト（L=105） Center Shaft (L=105)	x1	525

品番 No.	パーツ名 Part Names	内容（キーNo.と入数） Quantity	★定価（税込）
IS013	スパーギヤ48 T Spur Gear 48T	x1	1470
ORG06	シリコンOリング（P6／オレンジ） Silicone O-Ring (P6/Orange)	x15	420
ORG04	シリコンOリング（P4／オレンジ） Silicone O-Ring (P4/Orange)	x10	210
SIL3000 ~5000	シリコンオイル＃3000～5000 Silicon Oil　＃3000～5000	デフ用（各40cc） For Diff	各 630
97001	ベベルシャフト（4x27mm / BS107） Bevel Shaft (4x27mm / BS107)	㉜ x6	630
1119	3×12mm　サラビス（5入） F/H Screw (5pcs)	5入 5pcs	210
1162	4×4mm　セットビス（3入） Set Screw (3pcs)	3入 3pcs	210

スペアパーツ　SPARE PARTS

★ FOR JAPANESE MARKET ONLY.

品番 No.	パーツ名 Part Names	内容（キーNo.と入数） Quantity	★定価（税込）
IF212	スイッチブーツ Switch Boots	⑤ x3	315
IF501	モーターマウントセット Motor Mount Set	⑱⑲ x1	7350
IF503	バッテリートレイセット（VE） Battery Tray Set (VE)	①⑩ x1　⑮ x4　⑯ x5	1050
IF504	メカボックスセット（VE） Radio Box Set (VE)	②③④⑥⑦ ⑨⑫⑬⑰⑳ x1 ⑭ x14　⑧ x2　⑮ x3	1050
IF505 -11	ピニオンギヤ11T Pinion Gear 11T		1155
IF505 -12	ピニオンギヤ12T Pinion Gear 12T	⑪ x1	1155
IF505 -13	ピニオンギヤ13T Pinion Gear 13T		1155
IF506	バッテリーストラップセット（VE） Battery Strap Set (VE)	㉔ x3	1680

品番 No.	パーツ名 Part Names	内容（キーNo.と入数） Quantity	★定価（税込）
IF507	バッテリークッション（t=5.0 VE） Battery Cushion (t=5.0 VE)	㉓ x2 (15x130x5mm)	420
IF508	バッテリークッション（t=2.0 VE） Battery Cushion (t=2.0 VE)	㉒ x2 (15x130x2mm)	315
IFB003	ボディセット（MP9 VE） Body Set (MP9 VE)		3360
IFB004	ボディセット（MP7.5 / 777 VE） Body Set (MP7.5 / 777 VE)		3360
OTW12	アジャストロッドセット(3x40mm) Adjust Rod Set (3x40mm)	㉑ x2	315
92638	スナップピン Snap Pin	㊲ x10	210

オプションパーツ　OPTIONAL PARTS

★ FOR JAPANESE MARKET ONLY.

品番 No.	パーツ名 Part Names	内容（キーNo.と入数） Quantity	★定価（税込）
ORI 28807	ORIONボルテックス 1/8モーター KV2000 ORION Vortex 1/8 Motor KV2000	1/8用ブラシレスモーターセット Brushless motor set for1/8	9240
ORI 40030	バッテリーワイヤーセットC（スーパープラグ付） Battery Wire Set C	ORI14000 / 14007 / 14008 / 14009 / 14010のLipoバッテリー用ワイヤーセット Battery wire set for Lipo Battery (ORI14000 / 14007 / 14008 / 14009 / 14010	735

品番 No.	パーツ名 Part Names	内容（キーNo.と入数） Quantity	★定価（税込）
ORI 65012	ORIONボルテックス 1/8コントローラー ORION Vortex 1/8 Controller	1/8用ブラシレススピードコントローラー Brushless speed controller for1/8	14490

京商ホームページ
www.kyosho.com

メーカー指定の純正部品を使用して
安全にR/Cを楽しみましょう。

京商株式会社
〒243-0034 神奈川県厚木市船子153
●ユーザー相談室直通電話 046-229-4115
お問い合せは：月曜～金曜（祝祭日を除く）10：00～18：00
61920910-1 PRINTED IN JAPAN